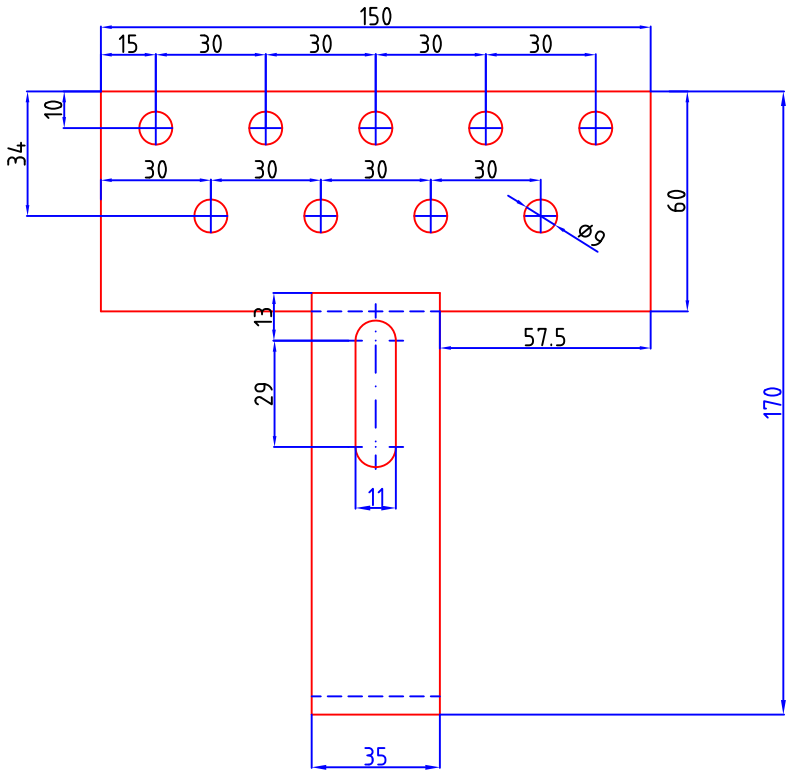


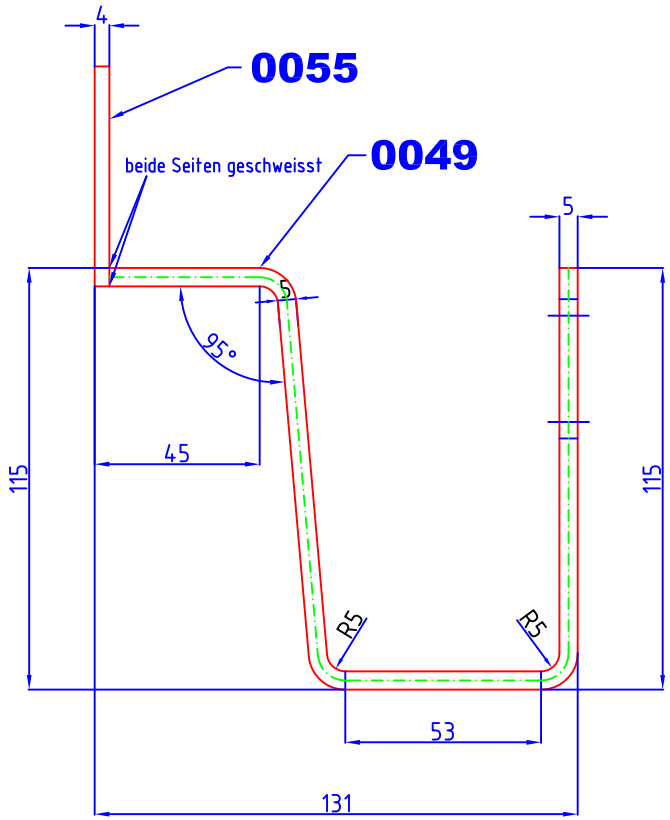


| | | | | | | | | | |
|---|---|---|---|---|---|---|---|---|---|
| Werkstückkanten nach DIN6784, wenn nicht anders festgelegt: ±0.5 | | Oberflächen: ISO1302 | | zul. Abweichungen für Maße o. Tol.-angabe ISO2768-m | | Zeichnungs-format A2 | Maßstab 1:1 | Anzahl – | Gewicht – |
| | | | | | | | Werkstoff/Halbzeug 1.4016 | | |
| | | | | 2010 | Datum | Name | Benennung | | |
| | | | | Bearb. | 29.03. | Steinke | Sparrenanker Typ 1 f. Pfannenhaken | | |
| | | | | Gepr. | – | – | REM 10 – 500 – 001_Z001 | | |
| | | | | | | | | | |
| | | | | Oederaner Stanz- u. Umformtechnik GmbH | | | Zeichnungsnummer 4548 | | Blatt Bl. |
| a | – | – | – | | | | | | |
| Zust. | Änderung | Datum | Name | Ursprung | | | Ers.f. | Ers.d. | |